TOPCASETRÄGER X RACK

Top case carrier X Rack / Support top case X Rack / Soporte de baúl X Rack / Portapacchi per bauletto X Rack

Art.Nr: 15606-002

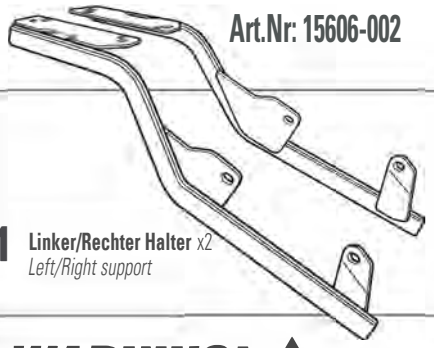

1 **Linker/Rechter Halter** x2
Left/Right support



2 **Hülse** x2
Sleeve
Ø16 Ø9 X 33



3 **Federring** x4
Spring *washer*
Ø8



4 **U-Scheibe** x6
Washer
Ø8 DIN 9021



5 **Linsenkopfschraube** x2
Lens head screw
M8x80 DIN 7380



6 **Linsenkopfschraube** x2
Lens head screw
M8x40 DIN 7380

WARNING!

GB Do not fully tighten the screws until it is ensured that the KIT is correctly attachedand aligned. Check tighteness every 4 months.

E No apretar los tornillos del todo hasta asegurarse que el KIT está correctamente colocado y alineado. Repasar apriete cada 4 meses.

D Ziehen Sie die Schrauben nicht ganz fest, bevor Sie sich nicht vergewissert haben, dass der Bausatz korrekt eingestellt und ausgerichtet ist. Alle 4 Monate Drehmoment überprüfen.

I Non stringere del tutto le viti fin tanto non si è sicuri che il kit è collocato correttamente e allineato. Controllare il serraggio delle viti ogni 4 mesi.

F Ne pas serrer les vis avant d'être sûr que le KIT soit correctement positionné et ajusté. Vérifier le serrage des vis tous les 4 mois.

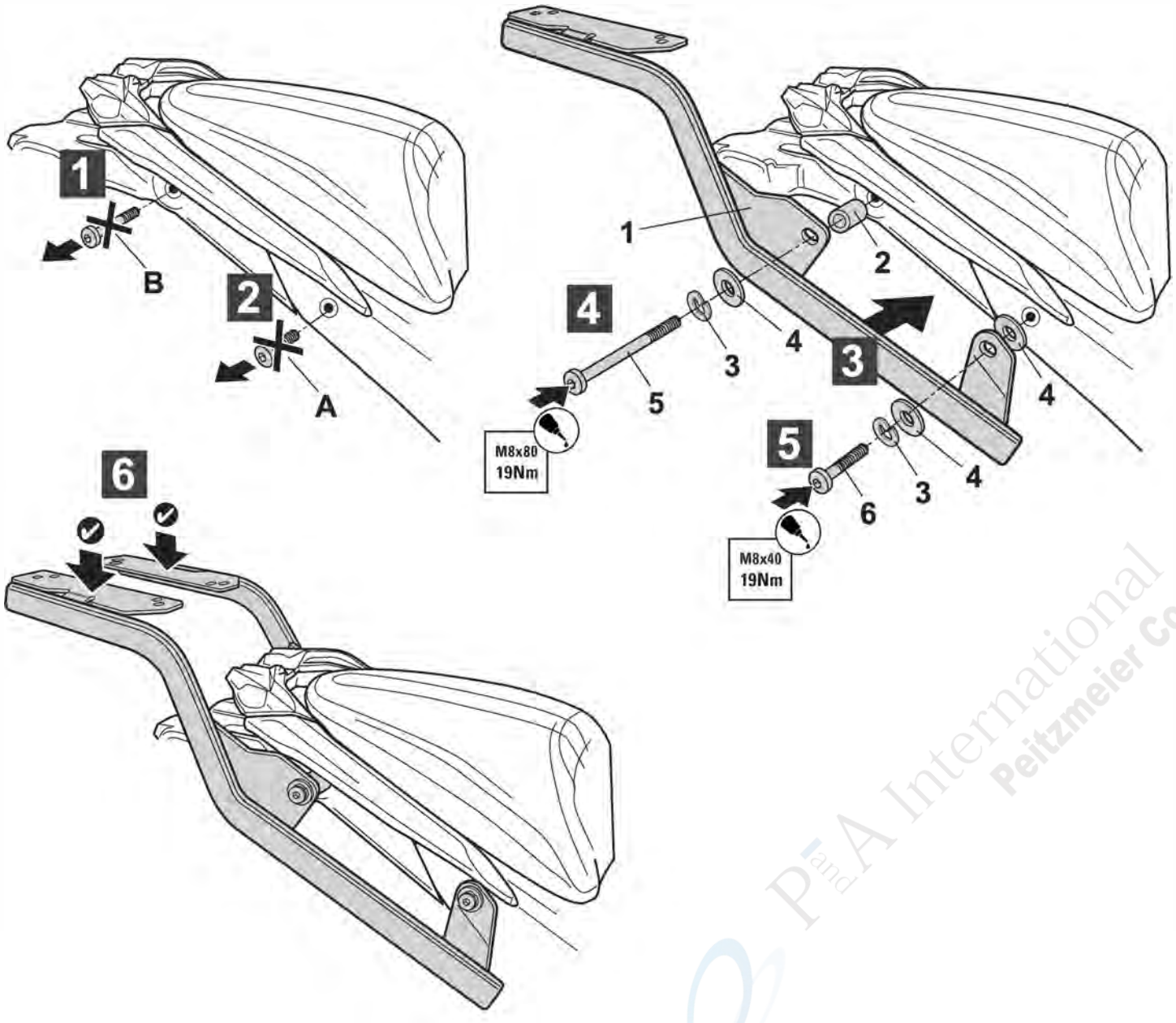

PEA International
Peitzmeier Co.

TOPCASE MONTAGEPLATTE X RACK

Top case mounting plate X-Rack / Plaque de montage Top case X-Rack / Placa de montaje para Topcase X-Rack / Piastra di montaggio per Topcase X-Rack

Art.Nr: 30171-002

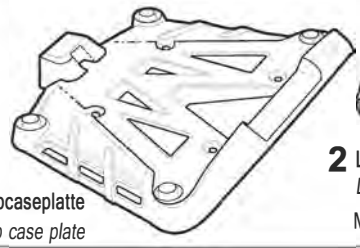

1 Topcaseplatte
Top case plate



2 Linsenflanschschraube
Lens flange screw x 4
M6 x 35 DIN 7381



3 Linsenflanschschraube
Lens flange screw x 4
M6 x 30 DIN 7381



4 Hülse
Sleeve x4
Ø16 Ø 9 x 8



5 U-Scheibe
Washer x4
Ø6 DIN 125



6 Sechskantmutter
Hex nut x 4
M6 DIN 985



7 U-Scheibe
Washer x4
Ø6 DIN 9021

WARNING!

GB
Do not fully tighten the screws until it is ensured that the KIT is correctly attached and aligned.

E
No apretar los tornillos del todo hasta asegurarse que el KIT está correctamente colocado y alineado.

D
Ziehen Sie die Schrauben nicht ganz fest, bevor Sie sich nicht vergewissert haben, dass der Bausatz korrekt eingestellt und ausgerichtet ist.

I
Non stringere del tutto le viti fin tanto non si è sicuri che il kit è collocato correttamente e allineato.

F
Ne pas serrer les vis avant d'être sur que le KIT soit correctement positionné et ajusté.

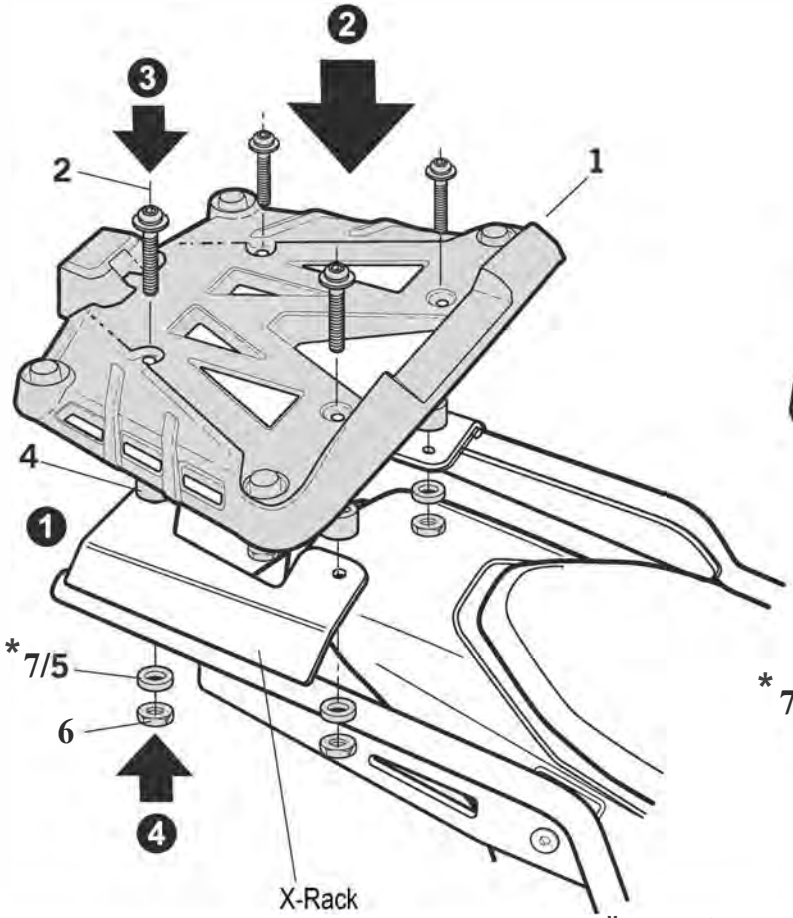

X-Rack
Zweiteilig
two-piece
deux pièces

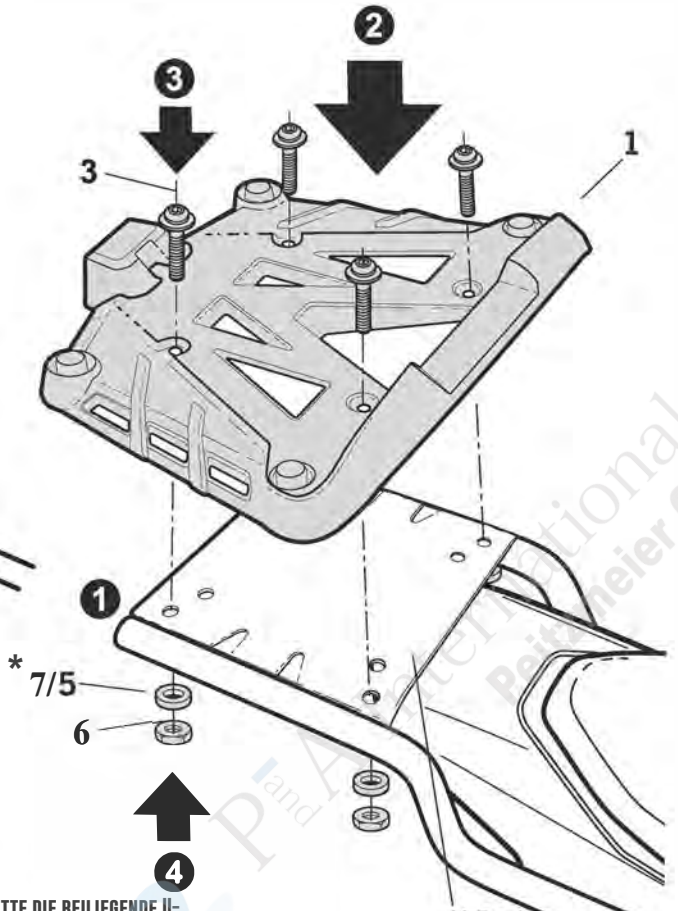

X-Rack
Einteilig
one-piece

*VERWENDEN SIE BITTE DIE BEILIEGENDE U-SCHEIBE NR.7, WENN LANGLÖCHER VORHANDEN SIND. *PLEASE USE THE ENCLOSED WASHER NO. 7 IF THERE ARE ELONGATED HOLES. VEUILLEZ UTILISER LA RONDELLE N°7 JOINTE S'IL Y A DES TROUS OBLONGS.*

P and A International Patentverwertungs Co.