GEPÄCKBRÜCKE / REAR RACK

Rohrausführung - Tube type

TRIUMPH Speed Twin 900

(2025-)

Art.Nr./Item-no.:

6587685 01 01 schwarz/black

Nicht topcasetauglich.
Gepäckbrücke 6547685 ist geeignet
Not suitable for top cases.
Rear rack 6547685 is suitable

Inhalt

1x 700014588 Rohrgepäckbrücke schwarz
1x 700014589 Schraubensatz:

2	Linsenschraube M8x20
2	Linsenschraube M8x25
4	U- Scheibe Ø8,4
2	Karosseriescheibe Ø8,4x2

Content

1x 700014588 Rear rack tube type black
1x 700014589 Screw kit:

2	Filister head screw M8x20
2	Filister head screw M8x25
4	Washer Ø8,4
2	Body washer Ø8,4x2

Benötigte Werkzeuge / Required tools

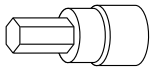
Set

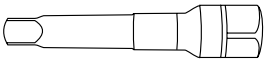
Verlängerung/extension

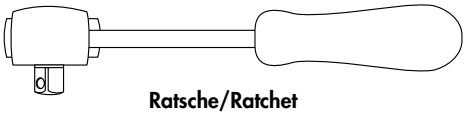
Ratsche/Ratchet

Kombinierbar mit
Can be combined with

C-Bow
Kofferträger/Side carrier

200825

Wichtig / Important:

Beachten Sie die in Ihrem Land geltenden Zulassungsbestimmungen.
Für den Bereich der BRD gilt: Ein Eintrag in die Fahrzeugpapiere ist nicht erforderlich.
Wir empfehlen, die Montage in einer Fachwerkstatt durchführen zu lassen. Bei der Montage, alle zugänglichen Schrauben vorerst nur locker andrehen, sodass eine spannungsfreie Montage gewährleistet wird. Beim Anziehen der Schrauben, Anzugsmomente beachten.

We recommend having the installation carried out in a professional workshop. During installation, tighten all accessible screws loosely at first to ensure tension-free installation. When tightening the screws, observe the tightening torques.

Vorbereitende Maßnahmen / Preparatory actions

Sitzbank demontieren. Jeweils die Originalschraube und Karosseriescheibe am Federbein entfernen, diese entfallen.
Remove the seat bench. Remove the original screw and body washer from the suspension strut; these are no longer required.

Montageanleitung / Installation Instruction

Gepäckbrücke vorne rechts/links:
Rear rack front right/left:

2x 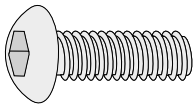 M8x25

2x 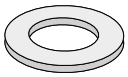 Ø8,4

1

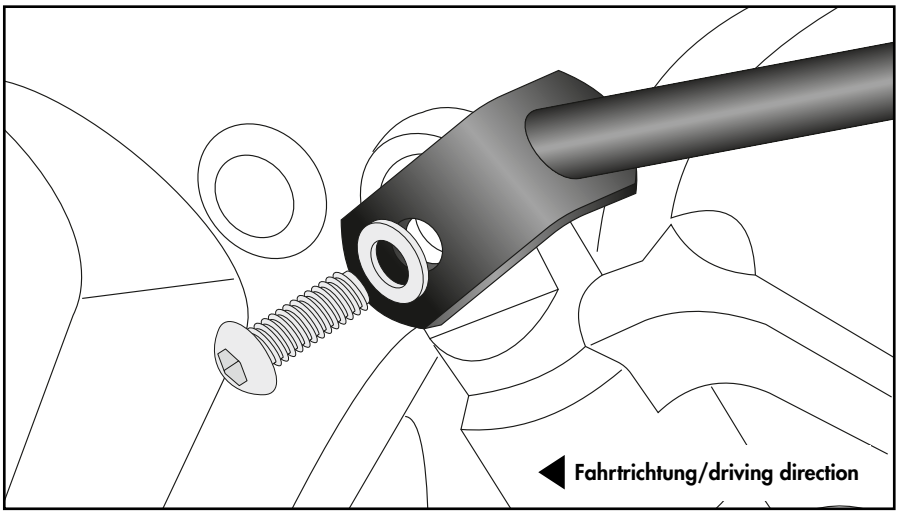

Gepäckbrücke hinten rechts/links:
Rear rack rear right/left:

2x 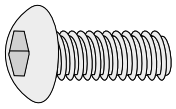 M8x20

2x 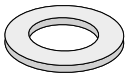 Ø8,4

2x 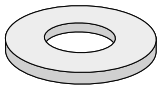 Ø8,4x2

2

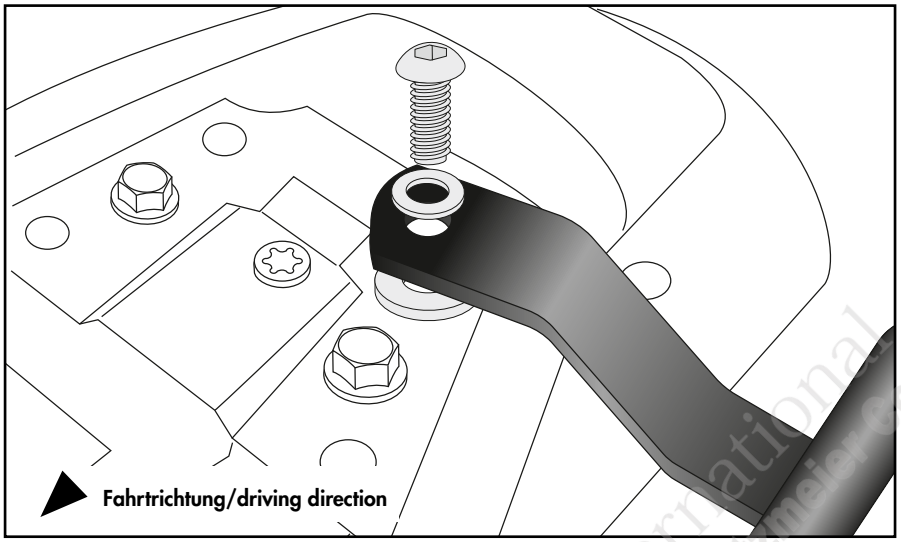

Achtung / Attention:

Nach der Montage alle Verschraubungen auf festen Sitz kontrollieren! Abgebaute Teile wieder montieren. Bitte beachten Sie unsere beigefügten Serviceinformationen.

Control all screw connections after the assembling for tightness! Reassemble the dismantled parts. Please notice our enclosed service information.

Weiteres Zubehör für dieses Modell auf www.hepco-becker.de / More accessories for this model see www.hepco-becker.de

HEPCO&BECKER GmbH | An der Steinmauer 6 | 66955 Pirmasens | Germany | Tel. +49 6331 1453100 | Fax: +49 6331 1453 120 | Mail: vertrieb@hepco-becker.de

PEA International Peitzmeier GmbH