2DGT-09 **handlebar riser**

Anbauanleitung / Manual

GILLES

P and A International Peitzmeier Co.

Rev 01, 07/ 2020

2DGT-09 handlebar riser

Sicherheitshinweise / Safety

Wir bedanken uns für den Erwerb eines unserer Produkte und wünschen Ihnen viel Spaß. Machen Sie aus einem Serienfahrzeug Ihre individuelle Maschine.

-Sicherheit ist oberstes Gebot.
-Haben Sie das erforderliche Werkzeug und genügend Mechanikerwissen und praktische Erfahrung?
-Unsere Produkte dürfen nur von fachkundigem Personal montiert werden.
-Nichtbeachtung der Anweisung kann zu Beschädigungen des Fahrzeuges, des Produktes bzw. zur Gefährdung des Fahrers führen.
-Für Schäden, die aufgrund von Nichtbeachtung unserer Anweisungen entstanden sind, können wir keine Haftung oder Gewährleistung übernehmen.

Thank you for purchasing one of our products.We wish a lot of riding fun. Turn a standard motorcycle into your custom bike.

-Safety always comes first.
-Do you have all the special tools you´ll need? What about your your abilities as a mechanic and your hands- on experience?
-Our products are supposed to be mounted only by skilled personal.
-Non-compliance with the instructions can be hazardous for your health or life and /or can cause heavy damages to the motorcycle.
-Also we will not give warranty or be liable for damages due to disregard of these instructions.

Allgemeine Hinweise
-Ein unsicher aufgestelltes Motorrad kann bei den folgenden Arbeiten umfallen! Achten Sie darauf, dass das Fahrzeug sicher steht.
-Verbrennungsgefahr bei heissem Motor und Auspuff! Vor Beginn der Arbeit heiße Fahrzeugteile abkühlen lassen.
-Kinder und Tiere aus dem Arbeitsbereich fernhalten.
-Schmuck (Uhr, Ringe, Ketten, etc) vor Arbeitsbeginn ablegen.Es besteht Unfallgefahr durch Hängenbleiben oder elektrischen Kurzschluss.
-Die Montage und Funktion bezieht sich ausschliesslich auf Serienmotorräder.
-Wir übenehmen keine Gewährleistung für die Verwendung an Sonderumbauten und von Sonderzubehörteilen.
-Nach Montage des Produkts durch eine Werkstatt, ist diese Anbauanleitung dem Kunden auszuhändigen.
-Bewahren Sie die Anbauanleitung sorgfältig auf, und geben Sie dieses Produkt nur mit dieser Anbauanleitung an Dritte weiter.

General instructions
-The motorcycle could topple in the course of the operations described below if it is not standing in a fixed position.Always make sure that the motorcycle is stable and firmly supported.
-A hot engine and exhaust system can cause burns. Allow all hot parts to cool down before commencing work.
-Keep children and household pets well away from the work zone.
-Remove all items of personal jewelry (rings, chains,wristwatch, etc.) before commencing work. Risk of snagging or injury by electrical short-circuit.
-The instruction and function refers exclusively to standard motorcycles. (in original set up)
-We will not give warranty for custom bikes and accessories.
-Once this product has been installed by a workshop, these insallation instructions must be handed over to the customer.
-Please keep the manual in a safe place. In case of selling our product, please hand the installation instructions over to the new owner.

Betriebserlaubnis
-Beachten Sie die für Ihr Land geltenden Zulassungsbestimmungen.
-Für den Bereich der Bundesrepublik Deutschland gilt:
Ein Eintrag in die Fahrzeugpapiere ist nicht erforderlich!

Operating licence
-Always comply with the regulations regarding approval in the country of use.
-For the Federal Republic of Germany:
A entry in the vehicle´s registration papers is not necessary!

Montagehinweise
-Alle Schrauben und Muttern werden mit Drehmoment nach DIN/ISO festgezogen. Abweichende Drehmomente werden angegeben.
-Klemmflächen dürfen nicht geschmiert oder gefettet werden.
-Arbeiten und Entlüftung am Bremssystems sind nur von Fachkundigem Personal durchzuführen.
-Es ist unbedingt darauf zu achten, dass keine Züge, Kabel oder Leitungen (insbesondere Bremsleitungen) andere Fahrzeugkomponenten berühren oder daran scheuern.
-Nach jeder Montage sind alle Schrauben auf festen Sitz und vorgeschriebenes Drehmoment zu prüfen.

Assembling note
-Screws, bolts and nuts are tightened in accordance with the applicable DIN/ISO standards. Tightening torques that deviate from the standards are stated.
-Clamping area must not be greased.
-Mounting and bleeding at the brake system only by skilled personal.
-Take care that no wires and hoses (especially brake hoses) are close to get in touch with other bike components.
-After mounting you have to check all screws and nuts based on the the defined tightening torques.

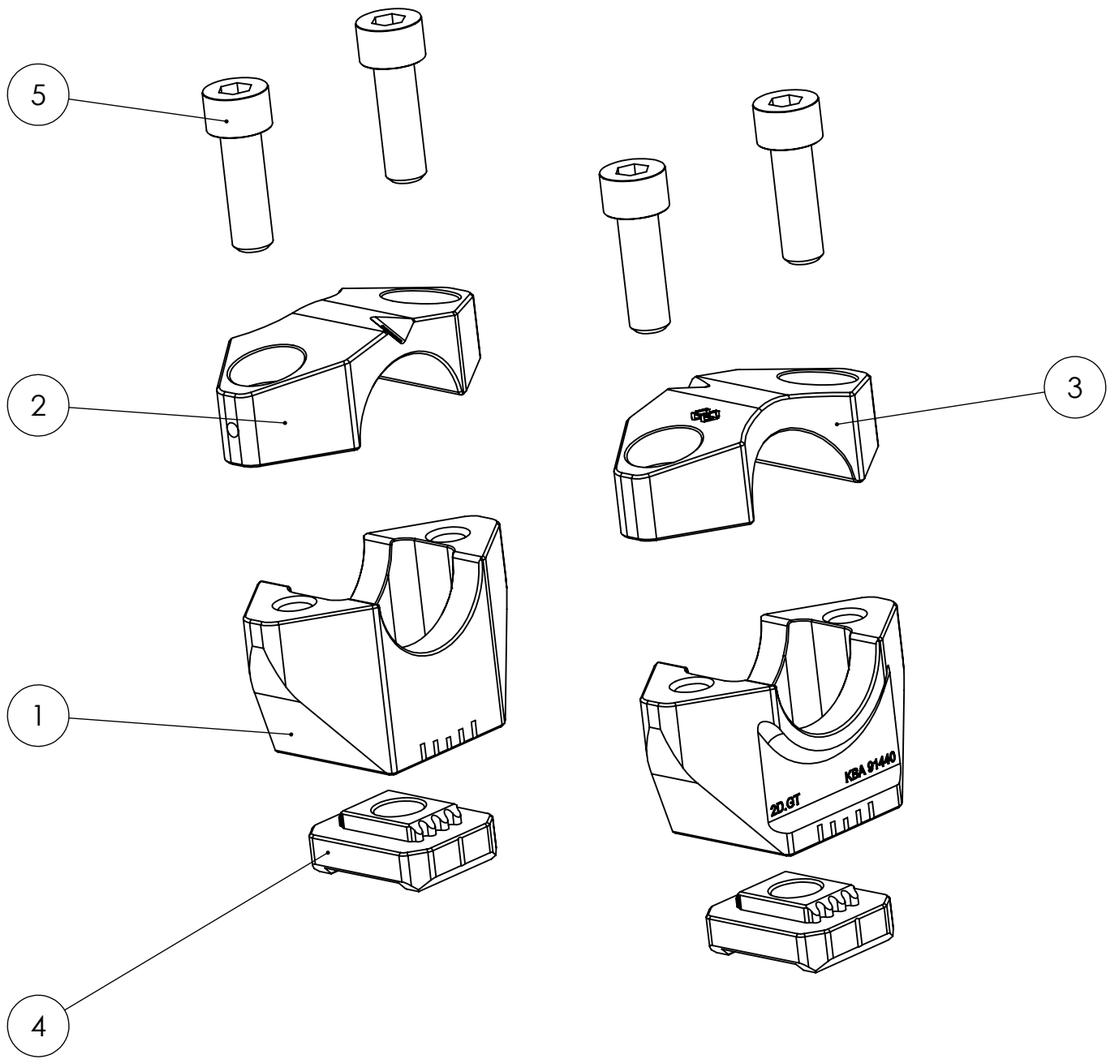

POS	ARTIKELNUMMER ARTICLE NO.	BESCHREIBUNG DESCRIPTION	MENGE QTY.
1	2DGT-LC-03-B	Lower Clamp L/R Black	2
2	2DGT-UC-02-B	Upper Clamp L/R Black	1
3	2DGT-UC-02-GT-B	Upper Clamp Right Black	1
4	2DGT-BDE-04-B	Bridge L/R Black	2
5	M8x25-4762-VA	Cylinder Bolt	4

P&A International
Peitzmeier Co.

2DGT-09 handlebar riser

Anbauanleitung / Manual

-ES WIRD EMPFOHLEN DEN ARTIKEL VON EINER FACHWERKSTATT INSTALLIEREN ZU LASSEN!

-INSTALLATION RECOMMENDED BY AN OFFICIAL DEALER!

Achtung! Die folgenden Bilder und Darstellungen dienen der allgemeingültigen Beschreibung des Montageablaufes und müssen nicht zwangsläufig mit Ihrem Fahrzeug übereinstimmen! Leichte Abweichungen im Ablauf sind denkbar.
Ein gewisses technisches Verständnis ist Voraussetzung und es wird empfohlen, falls der Anbau nicht von einer Fachwerkstatt vollzogen wird, diesen von einem Fachmann begutachten zu lassen.

Attention! *The following pictures and representations serve the general description of the assembly procedure and do not necessarily match your vehicle! Small deviations in the mounting steps are possible.*
A certain technical understanding is a prerequisite and it is recommended, if the mounting is not done by a workshop, to make a assessment by a expert.

A: Entfernen Sie die originale Lenkerklemme von der Gabelbrücke wie in der Darstellung exemplarisch gezeigt. Schützen Sie Anbauteile wie beispielsweise Tank, Tachoeinheit oder Gabel! (Decken, Polsterbeutel etc.)
-Legen Sie den originalen Lenker vorsichtig ab. Achten Sie darauf das der Ausgleichsbehälter der Bremspumpe nicht auf dem Kopf steht. **Eindringende Luft könnte anderfalls eine aufwändige Entlüftung des Bremskreislaufes erfordern**! (Bei Hydraulikkupplungen ist dies auch der Fall)

A: *Remove the original handlebar clamp from the upper fork bridge like the picture shows exemplary. Protect attachments like for example the tank, speed indicator or front fork! (Use blankets, protective foil etc.)*
-Place the original handlebar carefully! Take care that the brake fluid reservoir of the master cylinder stands not upside down! ***Ingress of air could otherwise end in a complex bleeding of the brake circuit!*** *(In case of a hydraulic clutch, it is the same fact)*

Peitzmeier Co.

2DGT-09 **handlebar riser**

Anbauanleitung / Manual

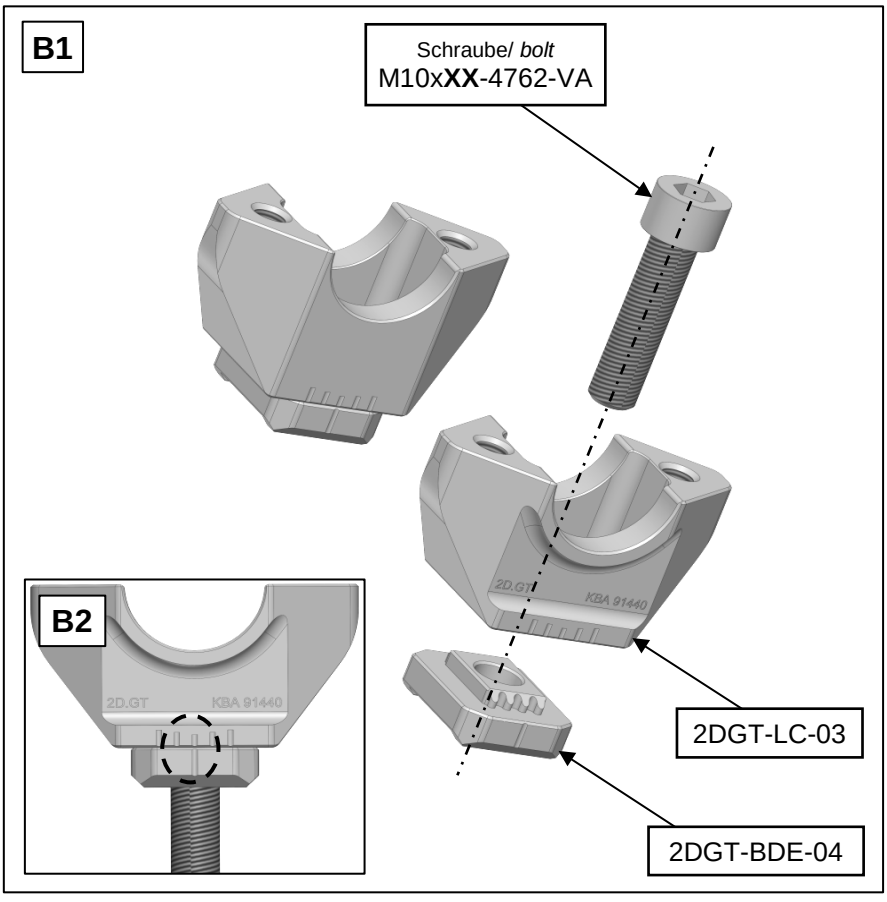

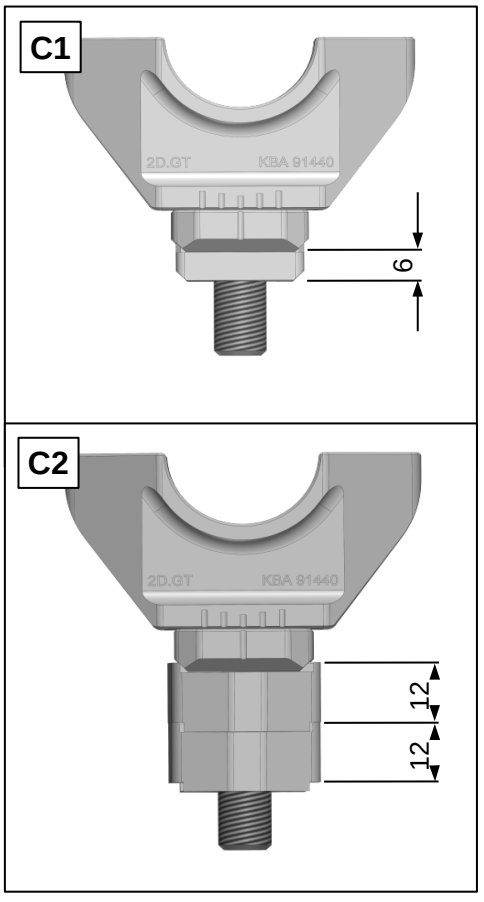

B1: Stellen Sie die Lenkerklemmen wie dargestellt zusammen. (**Rechts und Links identisch**).
-Schieben Sie die Zylinderkopfschraube M10x**XX**-4762-VA durch die untere Klemmschale 2DGT-LC-03.
-Stecken Sie die verzahnte Brücke 2DGT-BDE-04, über das Schraubenende, in die Verzahnung der Klemmschale 2DGT-LC-03.
B2: Als Ausgangsposition ist der gravierte Strich (2DGT-BDE-04) auf die von ihnen bevorzugte Position (2DGT-LC-03) zu richten. Die Einstellung muss auf beiden Seiten identisch ein.
C1/C2: Die entsprechenden Distanzen und Schrauben entnehmen Sie dem jeweiligen Anbaukit!

***B1:** Assemble the handlebar clamps like shown. (**Right and left side the same**).*
*-Slide the bolt M10x**XX**-4762-VA into the lower clamping shell 2DGT-LC-03.*
-Insert the toothed bridge 2DGT-BDE-04, over the screw end on the teeth of the clamping shell 2DGT-LC-03.
***B2:** Set the laser engraved arrow (2DGT-BDE-04) they prever as starting position (2DGT-LC-03) for the later adjustment! The setting must be on the both side the same.*
***C1/C2:** The spacers and bolts can be found according to thein respective mounting kit!*

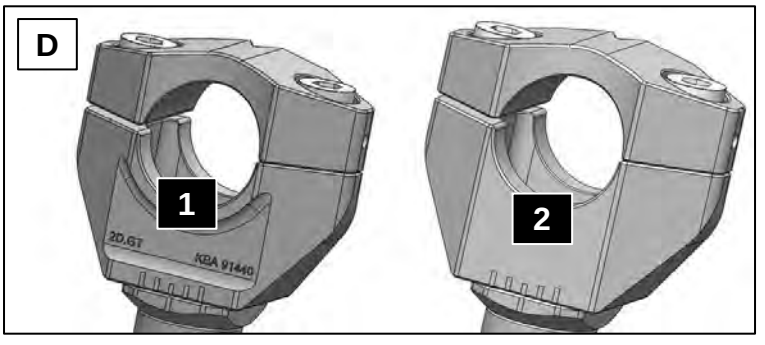

D: Sie können sich für die folgenden Montageschritte für eine der beiden Klemmenausrichtungen entscheiden!
(**Kontur 1** nach außen oder **Kontur 2** nach außen)

***D:** Decide for the coming installation steps for one of the two shown alignments of the handlebar clamps!*
*(decide for the version with **contoure 1** or **countoure 2** turned outwards)*

Pro X International
Poitzmeier Co.

2DGT-09 handlebar riser

Anbauanleitung / Manual

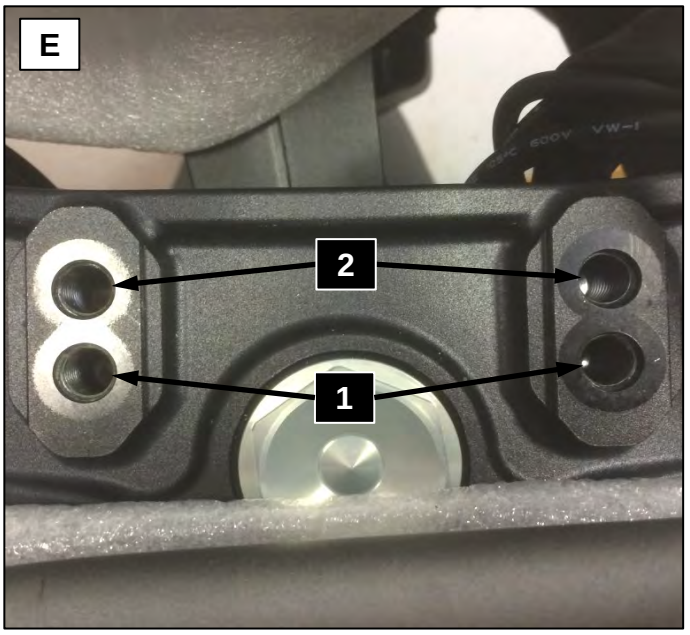

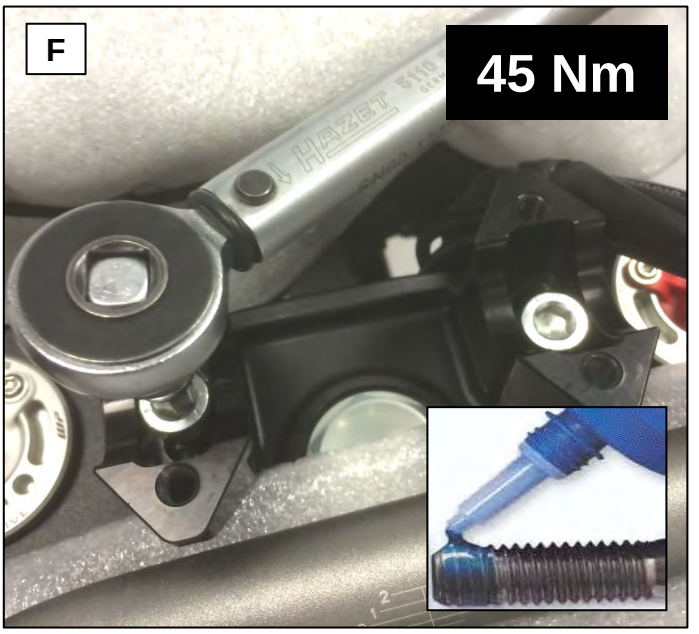

E: Falls möglich**,** wählen Sie eine der beiden Anschraubpositionen auf der Gabelbrücke.
1.hintere Pos. Richtung Tank 2.vordere Pos. Richtung Tacho
F:Setzen Sie die Lenkerklemmen wie dargestellt auf die Gabelbrücke und ziehen diese mit einem Drehmomentschlüssel fest.
Anzugsdrehmoment: 45 Nm + mittelfeste Schraubensicherung!

E: *If possible, choose one of the two mounting points on the fork bridge.*
1. rear pos. towards the fuel tank 2. front pos. towards the speedometer
F: *Screw the handlebar clamps as shown on the fork bridge with a torque wrench.*
Tightening torque: 45 Nm + medium strength threadlocker

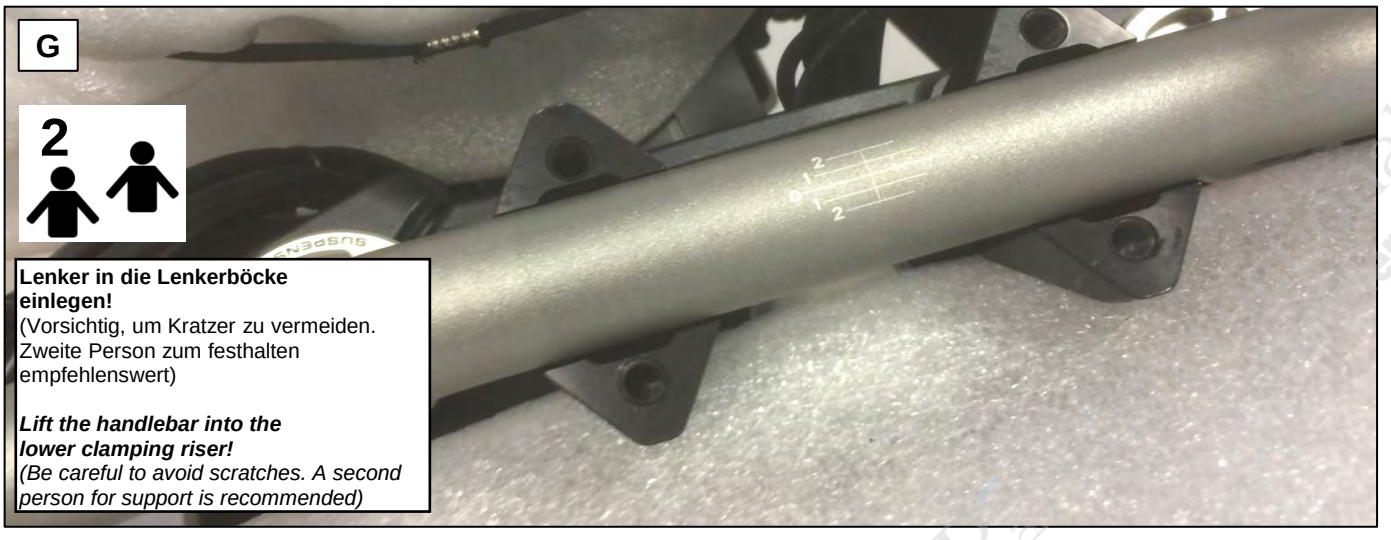

G: Nun kann der konifizierte Originallenker Ø28mm (oder der **Gilles Tooling GTO- LOW** Zubehöhrlenker- Je nach Freigabe durch Gilles Tooling) in die unteren Klemmbockhälften 2DGT-LC-03 gelegt werden!

G: *Now you can place the original butted handlebar Ø28mm (or the **Gilles Tooling GTO-LOW** accessorie handlebar- Depending to approval by Gilles Tooling) into the clamps 2DGT-LC-03!*

2DGT-09 handlebar riser

Anbauanleitung / Manual

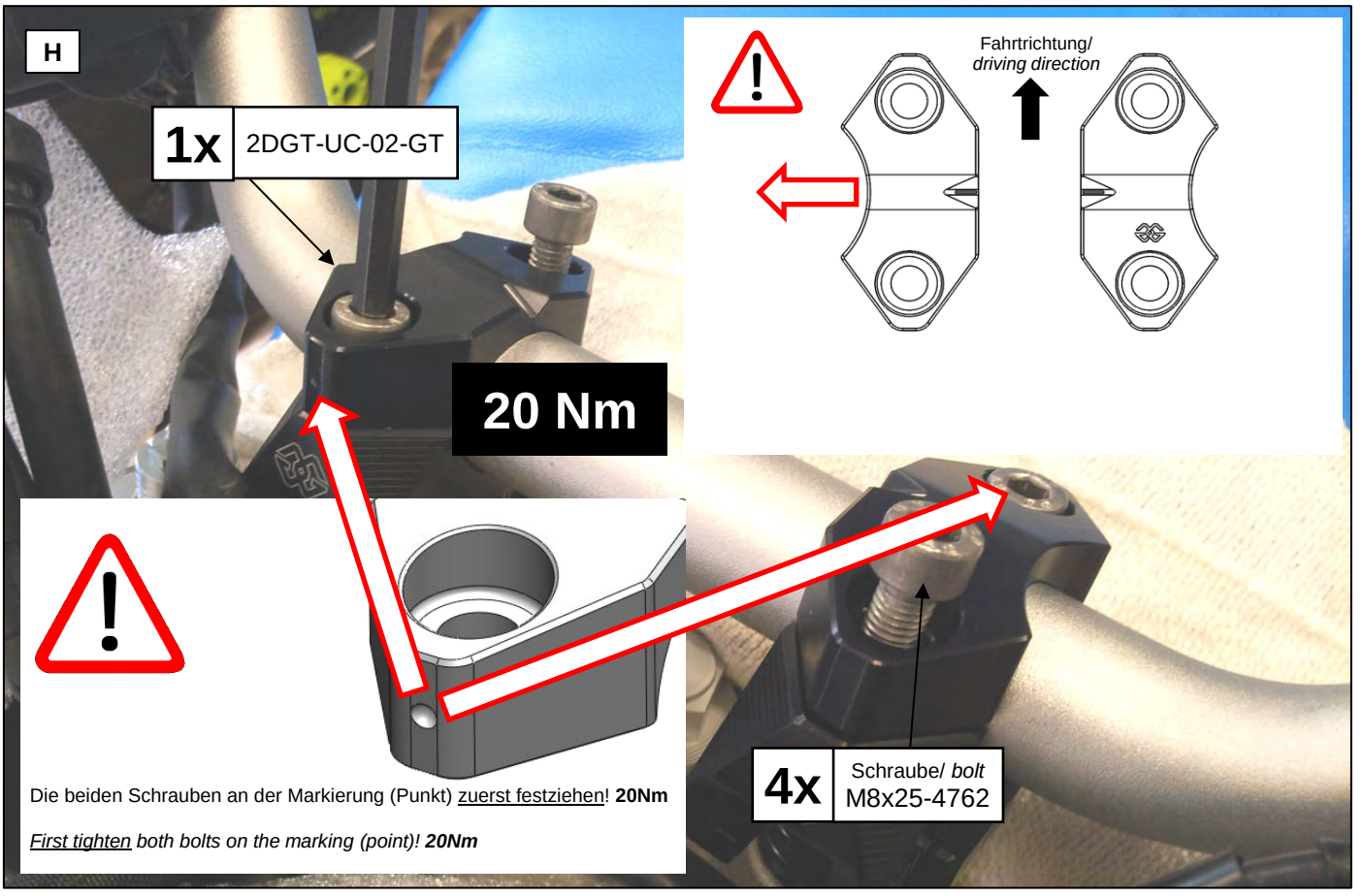

H: Legen Sie die **oberen Klemmschalen** 2DGT-UC-02 **(Links)** und 2DGT-UC-02-GT **(Rechts)** wie dargestellt auf den Lenker und Schrauben Sie die vier **Schrauben** M8x25-4762 locker hinein! Radien an der Außen- und Messstriche in der Innenseite.
-Vermitteln Sie die Abstände der Lenkerkröpfungen zu den Lenkerklemmen und neigen Sie den Lenker, in eine für Sie angenehme Position. (Neigungswinkel des Brems- und Kupplungshebels)
-Ziehen Sie **zuerst die beiden Schrauben an der Markierung** (Punkt/ Anbohrung) fest! (Die beiden Schrauben liegen sich diagonal gegenüber- Hat seine Richtigkeit!) **Anzugsdrehmoment: 20Nm**
-Ziehen Sie nun die verbliebenen beiden Schrauben am Klemmspalt fest! **Anzugsdrehmoment: 20Nm**

H: *Put the* ***upper clamping shells*** *2DGT-UC-02* ***(left)*** *and 2DGT-UC-02-GT* ***(right)*** *like shown onto the handlebar and screw the four*
bolts *M8x25-4762 loose inside! Radii on the outside and measuring lines on the inside.*
-Convey the distances of the handlebar cranking to the handlebar clamps and tilt the handlebar in a comfortable position for you. (Inclination angle of the brake and clutch lever)
-First, tighten the two bolts on the marking *(point / drilling)! (The two bolts are located diagonally opposite- It has its accuracy!)* ***Tightening torque: 20Nm***
-Now tighten the remaining two bolts on the clamping gap! ***Tightening torque: 20Nm***

P&A International
Peitzmeier Co.

2DGT-09 **handlebar riser**

Anbauanleitung / Manual

I **Verstellung zum Tank, in Richtung Fahrer!**
Adjustment to the fuel tank, towards the driver!

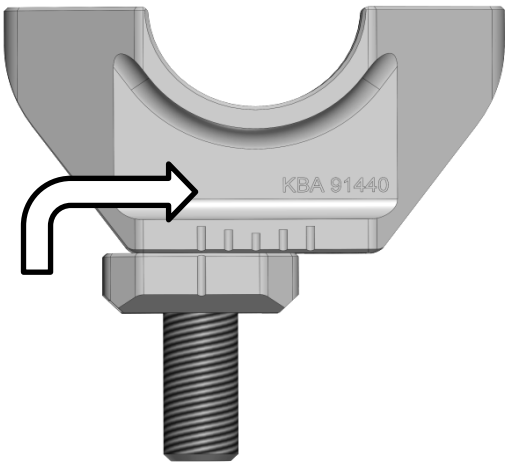

Fahrtrichtung
driving direction

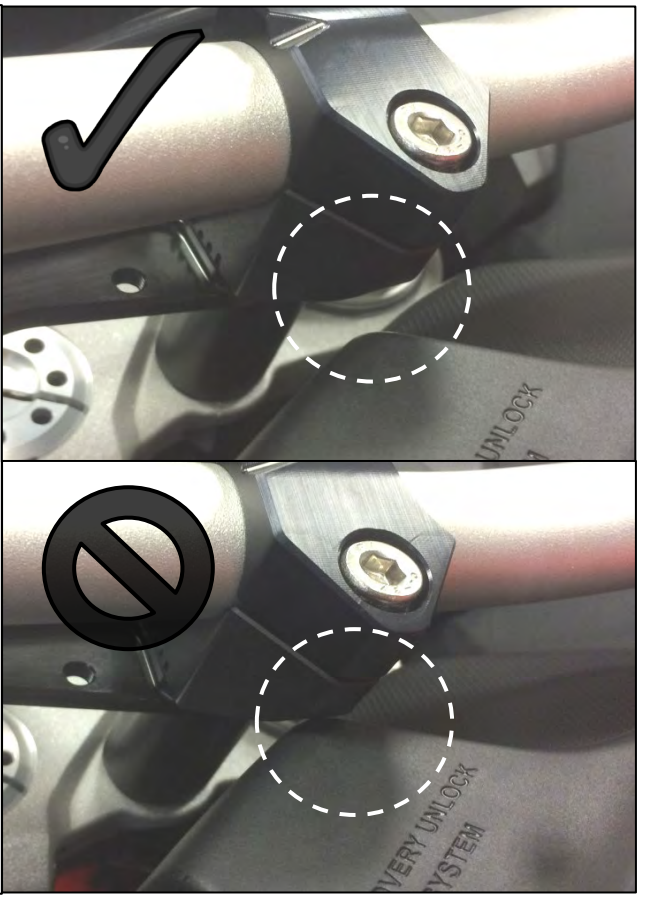

I: Zuerst müssen die Schrauben M10x**XX**-4762-VA aus **Schritt F** gelöst und herausgedreht werden. Danach erfolgt das Zurückversetzen des Lenkers durch leichtes anheben und schrittweises verstellen innerhalb der Verzahnung, anschließend wieder **Schritt G-H**. Tasten Sie sich an das Maximum Richtung Tank heran und achten Sie stets darauf das beide Lenkerklemmen identisch eingestellt sind. Die gravierten Teilstriche helfen Ihnen dabei.
Prüfen Sie die gewählte Einstellung auf Kollisionen zum Tank und Freigängigkeit durch vorsichtiges Einschlagen des Lenkers vom rechten zum linken Lenkeinschlag!
Springen Sie in Schritt L wenn Sie sich schon jetzt sicher sein sollten das Sie die Verstellung nach Vorne bevorzugen (dann weiter mit Schritt G).

***I:** At first you must be unscrew the bolts M10x**XX**-4762-VA from **step F**. Then moving back the hnadlebar, is carried out by gently lifting and gradual adjustment within the teeth. Afterwards follow **step G-H**. Find step by step the maxium towards the fuel tank and make sure that both handlebar clamps are always adjusted identically.*
The laser engraved graduation lines will help you. Check the chosen adjustment for collisions and the clearance to the tank by carefully turning the handlebar from the right to the left steering stop!
Jump to step L if you are already sure that you prefer the adjustment to the front (then go to step G).

P&A International Peitzmeier Co.

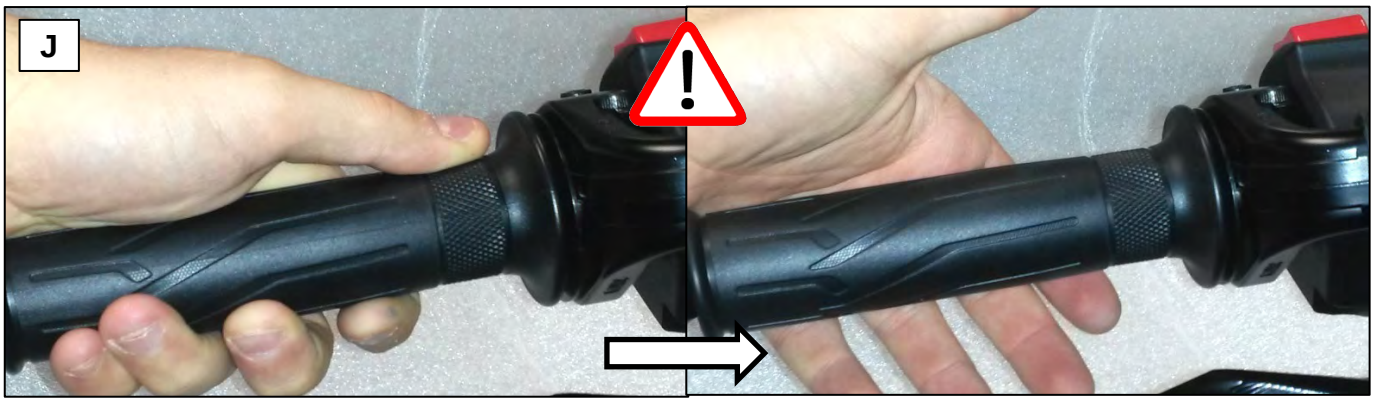

J: Es ist zwingend zu kontrollieren, dass der Gasgriff an beiden Lenkanschlägen nach dem ziehen und lösen nicht klemmt, sondern in die unbetätigte Grundstellung zurückspringt (komplett widerstandsfrei ohne leichtes Hängen)! Sollte der Gasgriff klemmen, sind die Gaszüge für die gewählte Verstellung in **Schritt I** zu kurz. Die Klemmen müssen nach vorne korrigiert werden!

J: *It is necessary to check that the throttle grip does not clamp in both steering stops after pulling and releasing, but jumps back to the unactuated basic position (completely free of resistance without a slight hanging)!*
If the throttle grip clamps, throttle cables are too short for the chosen adjustment in ***step I****. The clamps must be corrected to the front!*

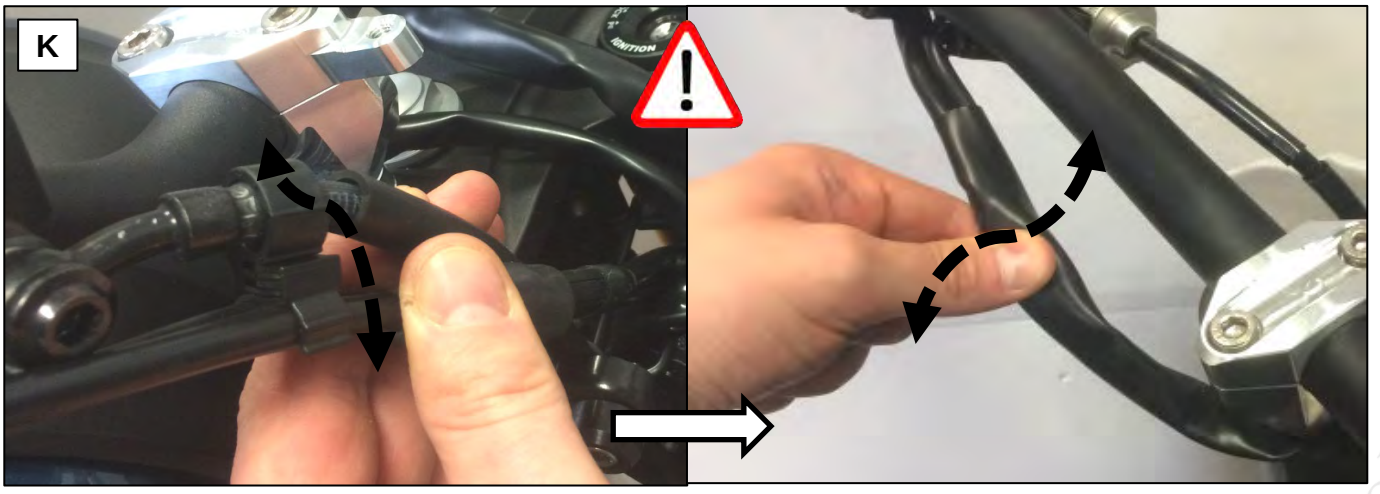

K: Überprüfen Sie per Hand auch das Spiel der Bremsleitungen (eventuell Kupplungsleitungen), Kupplungszüge und Kabelbäume in den beiden Lenkanschlägen. Diese dürfen auf keinen Fall gespannt werden beim Lenken, oder gar vor den Lenkanschlägen begrenzen!
Vorsicht beim prüfen: langsame Bewegungen, andernfalls Gefahr des Abreißens von Kabeln etc.

K: *Check by hand the freeplay of the brake lines (possibly clutch lines), clutch cables and wire harnesses in the two steering stops. These lines and cables shall be stretched in no case while turning, or even before the steering stops are reached!*
Be careful when checking: slow movements, otherwise risk of tearing off cables etc.

PaA International Pertzmeier Co.

2DGT-09 handlebar riser

Anbauanleitung / Manual

L **Verstellung weg vom Fahrer!**
Adjustment away from the driver!

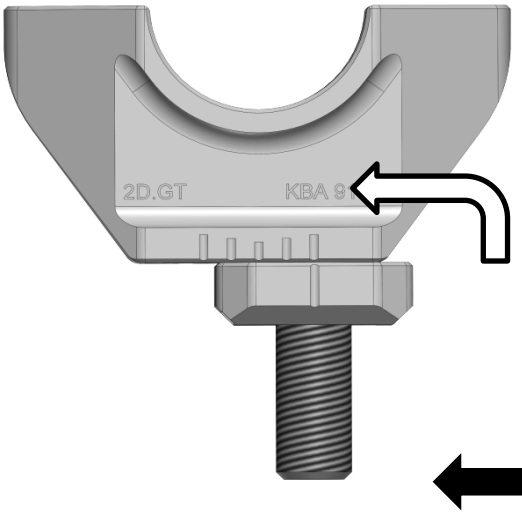

Fahrtrichtung
driving direction

L: Versetzen Sie nun den Lenker nach dem gleichen Ablauf und dessen Gesichtspunkten wie in Schrit I nach vorne. Sie müssen dieses mal allerdings, nicht den Abstand zum Tank beurteilen, sondern vielmehr die Zugänglichkeit und Funktion des Zündschlosses oder motorradspezifischen Anbauteilen wie Tachoeinheit etc (nicht abgebildet). **Die Freigängigkeit von Gassgriff und Kabelbäumen, sowie Leitungen und Zügen etc. hat wieder höchste Priorität und muss zwingen kontrolliert werden (Ablauf in Schritt J/ K). Bei Unsicherheiten und Fragen bitte fachmännischen Rat einholen!**

L: *Move the handlebar now to the front in the same procedure and its aspects, such as in steps I. You need this time not to assess the distance to the tank, but rather the accessibility and function of the ignition lock or motorcycle specific parts like speed indicators etc (not specially shown).* ***Free play and movement of throttle grip and cable harness, as well as brake lines etc. needs highest priority and must be checked again (procedure in step J/ K). If there are uncertainties and questions, please look for professional advice!***

P&A International
Peitzmeier Co.

P and A International
Peitzmeier Co.

2DGT-09 handlebar riser

Packliste / Packing List

Pos.	Description	Part-No.	Qty.	OK
PE-B: 165x100 mm				
1	handlebar riser (completely mounted)	2DGT-UC-02-**B** 2DGT-LC-03-**B** **2x** M8x25-4762-VA	1	
PE-B: 165x100 mm				
2	handlebar riser (completely mounted)	2DGT-UC-02-GT-**B** 2DGT-LC-03-**B** **2x** M8x25-4762-VA	1	
PE-B: 165x100 mm				
3	bridge l/r	2DGT-BDE-04-**B**	2	
4	certificate	ABE 91440	1	
5	manual	2DGT-09-ABA	1	
			MA	
			Datum	

P&A International Peitzmeier Co.